Der Spezialist für Trockenverglasung

PREBENA®

www.prebena.de

Glasleistennagler

2P-J50STVN

für Stauchkopfnägel (Brads) der Type J von 16 - 50 mm

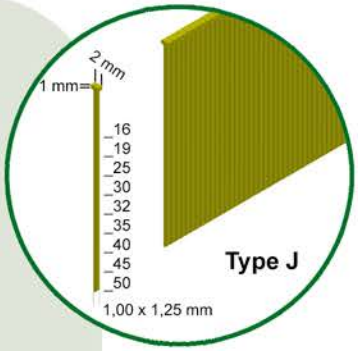

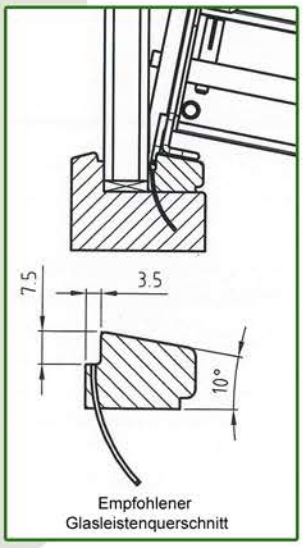

Anwendungsbeispiele:
Für unsichtbare Glasleisten-befestigung bei Trockenverglasung. Durch ein spezielles Werkzeug können die Brads direkt in dem Versiegelungsfalz verarbeitet werden.

Technische Daten:
Gewicht: 1,5 kg
Arbeitsdruck: 4 - 7 bar
Luftverbrauch: 0,75 l/Nagelung

Serienmäßige Ausstattung:
Glasanschlag, Auslösesicherung, Seitenladermagazin, rückschlagfrei, Geräuschdämpfer, Abluft verstellbar, Einzelschussauslösung, im Kunststoff-Transportkoffer

PREBENA Wilfried Bornemann GmbH & Co. KG
Seestraße 20 - 26 • D-63679 Schotten • Tel.: 06044 / 9601 - 0 • Fax: 06044 / 9601-820 • info@prebena.de
PREBENA Steen + Klentze GmbH
Ewige Weide 8 • D-22926 Ahrensburg • Tel.: 04102 / 4952 - 0 • Fax: 04102 / 4952 - 70 • info@prebena-ahr.de