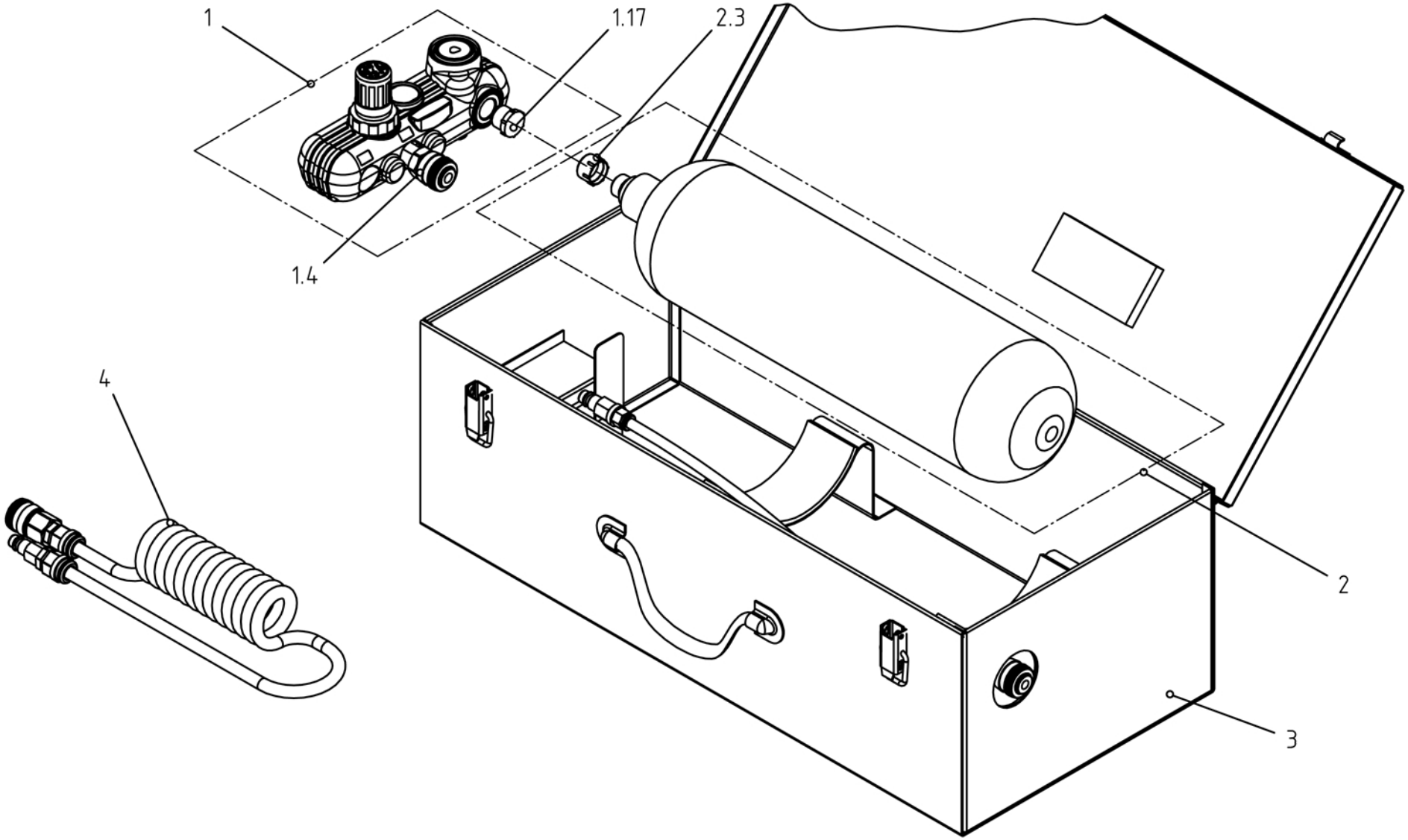

PREBENA®

Ersatzteilliste/list of spare parts/nomenclature des pieces

Type Druckluft-Mobilo 470 | No. 00447503

090114

4	98863901	1	Spiralschlauch	spiral hose	tuyau en spirale
3	00447101	1	Koffer	portable case	trousse
2.1	43030901	1	Schutzkappe	protecting cap	capot de protecteur
2	00447001	1	Luftpatrone KT-470	cartridge	cartouche
1.17	43036301	1	Schutzstopfen	protective cover	capot de protection
1.4	98863201	1	Schnellverschlußkupplung	hose coupling	raccordement de tuyaux
1	43850001	1	HD Controller 310-10	HD Controller 310-10	HD Controller 310-10
Pos.	ET-Nr.	Menge	Beschreibung	description	dénomination

00447503

090114