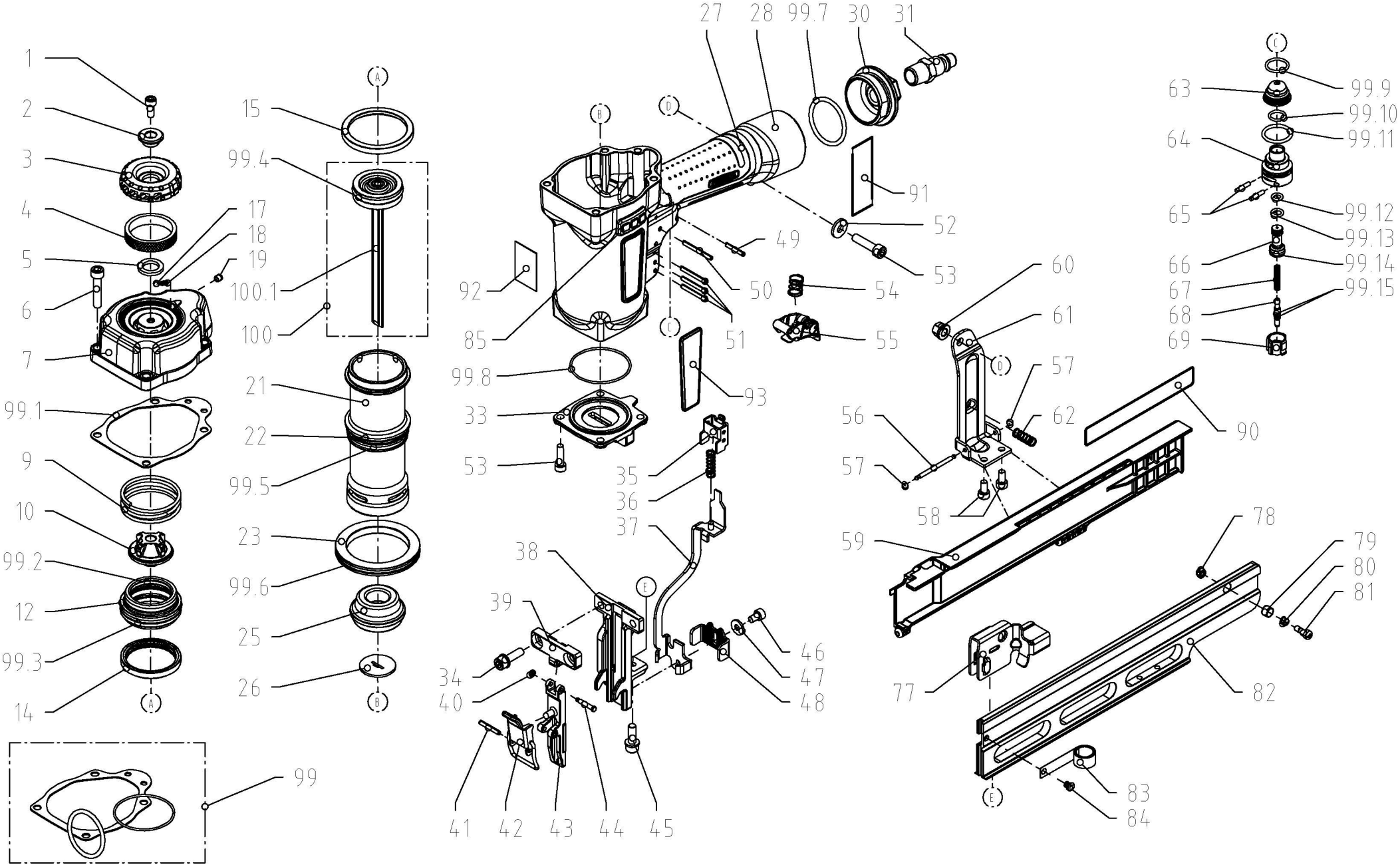

PREBENA®	Ersatzteilliste / list of spare part / nomenclature des pieces	
	Type 4C-Z50	No 44100009

08.10.2019

Pos.	ET-Nr.	Menge	Beschreibung	description	dènomination
101					
100.1	44000801	1	Treiber (mit Kolben)	driver (incl. piston)	couteau (incl. piston)
100	44005501	1	Treiber komplett	driver complete	couteau complete
99.15	99924501	2	O-Ring	o-ring	joint torique
99.14	99906001	1	O-Ring	o-ring	joint torique
99.13	99924701	1	O-Ring	o-ring	joint torique
99.12	99905901	1	O-Ring	o-ring	joint torique
99.11	99906201	1	O-Ring	o-ring	joint torique
99.10	99924601	1	O-Ring	o-ring	joint torique
99.9	99924401	1	O-Ring	o-ring	joint torique
99.8	99935101	1	O-Ring	o-ring	joint torique
99.7	99929901	1	O-Ring	o-ring	joint torique
99.6	99931901	1	O-Ring	o-ring	joint torique
99.5	99931701	2	O-Ring	o-ring	joint torique
99.4	99935001	1	O-Ring	o-ring	joint torique
99.3	99926801	1	O-Ring	o-ring	joint torique
99.2	99926701	1	O-Ring	o-ring	joint torique
99.1	99710701	1	Kopfdichtung	head sealing	joint de tête
99	44039401	1	Dichtungssatz	seal kit	joints kit
98					
97					
96					
95					
94					
93	98682001	1	Kopfaufkleber, links-rechts	head label, left - right	autocollants de tête, gauche - droit
92	98669602	1	Verbotszeichen "Leiter/Gerüst"	prohibition sign "ladder/scaffold"	signe d'interdiction "l´échelle/échafaudage"
91	98685302	1	Gebotszeichenleiste, senkrecht	mandatory signs	signes oligartores
90	97501803	1	Typenschild	type label	la plaque signalétique
89					
88					
87					
86					
85	42027201	2	Schutz	protection	protection
84	53920701	1	Befestigungsbolzen	fastening pin	goupille de fixation
83	99402901	1	Rollenfeder	roll spring	ressort
82	44101901	1	Magazin	magazine	magasin
81	44015601	1	Arretierbolzen	locking-bolt	boulon d'arrêt
80	99604401	1	Druckfeder	spring	ressort
79	53905701	1	Futterring	distance ring	anneau
78	99200209	1	Sicherungsmutter	self-locking nut	écrou de sécurité
77	44102301	1	Vorschieber	pusher	chariot d'avancement
69	81503601	1	Ventilstiftführung	valve pin guide	guidage à goupille de soupape
:: 68	80703501	1	Ventilstift	valve pin	goupille de soupape
67	99619901	1	Druckfeder	spring	ressort
66	81503301	1	Ventilstange	valve tube	tige de soupape
65	98902306	2	Zylinderstift	parallel pin	goupille cylindrique
64	81503401	1	Ventilbuchse	valve sleeve	douille de soupape
63	81510101	1	Ventilstangenführung	valve tube guide	guidage à tige de soupape
62	99612701	1	Druckfeder	spring	ressort
61	44004001	1	Magazinhalter	holder, magazine	fixation de magasin

Pos.	ET-Nr.	Menge	Beschreibung	description	dènomination
60	70511401	1	Mutter	nut	écrou
59	44012601	1	Magazinabdeckung	magazine cover	couverture de magasin
58	99303702	2	Zylinderschraube	screw	vis
57	99901901	2	O-Ring	o-ring	joint torique
56	52122201	1	Achse, Magazinabdeckung	bolt, magazine cover	axe, couverture de magasin
55	51401501	1	Auslösehebel komplett	trigger complete	levier de détente complete
54	99616501	1	Druckfeder	spring	ressort
53	99306902	5	Zylinderschraube	screw	vis
52	99100303	1	Scheibe	washer	rondelle
51	98904403	3	Spannhülse	spring pin	goupille élasique
50	98903804	1	Spiral-Spannstift	spring pin	goupille élasique
49	98904504	1	Spiral-Spannstift	spring pin	goupille élasique
48	44021701	1	Sicherungsbügel, unten	lower safety device	palpeur de sécurité, en bas
47	99100203	1	Scheibe	washer	rondelle
46	99303602	1	Zylinderschraube	screw	vis
45	99304018	1	Zylinderschraube mit Federring	screw with spring washer	vis avec rondelle grower
44	44032801	1	Achse, Abdeckplatte	axle, cover plate	axe, plaque frontale
43	44001301	1	Abdeckplatte	cover plate	plaque de couvrir
42	53919801	1	Spannverschluss	closure unit	unité de fermeture
41	98903404	1	Spiral-Spannstift	spring pin	goupille élasique
40	52027701	1	Befestigungsring	PU-ring	PU-anneau
39	44001801	1	Distzanzplatte	distance plate	plaque de distance
38	44001701	1	Werkzeugplatte	tool plate	plaque d'outil
37	44001402	1	Sicherungsbügel	safety device	palpeur de sécurité
36	99604601	1	Druckfeder	spring	ressort
35	44001101	1	Führung, Sicherungsbügel	guide, safety device	guide de sécurité
34	99306718	2	Zylinderschraube mit Federring	screw with spring washer	vis avec rondelle grower
33	44012001	1	Gehäuseboden	base, main housing	fond de corps
31	98800101	1	Einstecknippel	nipple	raccord à vis
30	98869801	1	Reduzierung	reducer	adapter
28	44002701	1	Gehäuse	main housing	corps
27	43038602	1	Gummiabdeckung, Griff	rubber cover, handle	couverture de caoutchouc, poignée
26	44011201	1	Treiberführung	driver guide	guidage de couteau
25	44001001	1	Puffer	bumper	amortisseur
23	44011702	1	Distanzring	distance ring	anneau de distance
21	44000901	1	Zylinder	cylinder	cylindre
19	99302003	1	Gewindestift	set screw	vis sans tête
18	99608601	1	Druckfeder	spring	ressort
17	52920601	1	Verschlusskugel	ball	boule
15	44000601	1	Haltering	holding ring	retenue
14	40920801	1	Stützring	support ring	anneau d'appui
12	44000501	1	Kopfventil	head valve	soupape de tête
10	44003201	1	Federlager	spring support	support de ressort
9	99621301	1	Druckfeder	spring	ressort
7	44000101	1	Kopfplatte	head plate	capuchon
6	99307002	4	Zylinderschraube	screw	vis
5	99801401	1	Dichtring	seal ring	joint plate
4	51400201	1	Schalldämpfer	exhaust silencer	silencieux
3	53607201	1	Schalldämpfer-Abdeckplatte	cover plate, exhaust silencer	plaque de silencieux
2	52915701	1	Distanzscheibe	distance disk	disque de distance
1	99303802	1	Zylinderschraube	screw	vis