SLIDER 4C-L50

Ersatzteilliste
List of spare parts
Nomenclature des pieces

DE
EN
FR

PREBENA Wilfried Bornemann GmbH & CO. KG
Seestraße 20 – 26, 63679 Schotten, Germany
Tel.: +49 (0) 60 44 / 96 01-0, Fax: +49 (0) 60 44 / 96 01-820
info@prebena.com, www.prebena.de

47400008

EG- Konformitätserklärung

PREBENA
Wilfried Bornemann GmbH & Co. KG
BEFESTIGUNGSTECHNIK – FASTENING TECHNOLOGY

Anwendungsgebiet:	**Application:**	**Champs d´application:**
Möbelrückwände	Furniture rear panelling	Parois arrières de meubles
Kistenbau	Building of crate	Constructions de caisses
Gipsbau	Plaster board	Caton-plâtre
Glattkantbretter	Smooth faced boards	Planches à angle droit
Verschläge	Partition-board	Emballages
Zubehör :	**Accessories :**	**Accessoire :**

CE

EG-Konformitätserklärung
EC-Declaration of Conformity
CE-Déclaration de Conformité

de Originalbetriebsanleitung
en Original instructions
fr Notice original

Hersteller: PREBENA GmbH & Co. KG
Manufacturer's name: Seestraße 20 – 26
Fabricant: 63679 – Schotten, Germany

Hiermit erklären wir, dass die nachfolgend bezeichnete Maschine in ihrer Konzipierung und Bauart sowie in der von uns in Verkehr gebrachten Ausführung den nachfolgend genannten maßgebenden EG-Richtlinien, harmonisierten Normen und anderen einschlägigen technischen Standards entspricht:
Angewandte Richtlinien: Maschinenrichtlinie 2006/42/EG

Angewandte harmonisierte Normen: EN ISO 12100:2010, EN ISO 11148-13:2018, EN 12549:1999+A1:2008, ISO 8662-11:1999/Amd.1:2001

Bei einer nicht mit uns abgestimmten Änderung der Maschine verliert diese Erklärung ihre Gültigkeit.

We hereby declare that the design and construction of the following described machines in their original factory configuration are in full conformity with the following list of EU guidelines, harmonized standards as well as other relevant technical standards:
Applied directives: Machine directive: 2006/42/EC

Applied harmonized standards: EN ISO 12100:2010, EN ISO 11148-13:2018, EN 12549:1999+A1:2008, ISO 8662-11:1999/Amd.1:2001

Any unauthorised modifications to the machine nullify the validity of this declaration.

Nous déclarons par la présente que la machine ci-après désignée, par sa conception, sa construction et sa configuration, telle que mise en circulation par nos usines, est conforme aux Directives CEE, normes harmonies, es et autres normes techniques y afférentes ci-dessous mentionnées:
Directives appliquées: Directive aux machines 2006/42/CE

Normes harmonisées appliquées: EN ISO 12100:2010, EN ISO 11148-13:2018, EN 12549:1999+A1:2008, ISO 8662-11:1999/Amd.1:2001

Toute modification de la machine, si elle n'est pas convenue avec nous, donne lieu à la nullité de la présente déclaration.

Bezeichnung der Maschine: **Druckluftbetriebenes Eintreibgerät**
Description of machine: *PNEUMATIC FASTENER DRIVING TOOL*
Dénomination de la machine: *APPAREILS DE POSE PNEUMATIQUE*

Maschinen Typ:
Machine type:
Modèle de la machine: **Slider 4C-L50**

Maschinen-Nr.:
Machine Number:
Numéro de la machine:

Bevollmächtigter für die Zusammenstellung der technischen Dokumentation:
Authorized person to compile the technical documentation:
Mandataire pour la composition de la documentation technique:

Herr Garwe
Seestraße 20 – 26
63679 – Schotten, Germany

Schotten, Germany
Ort / *Place* / *Lieu*

Datum / *Date* / *Date*

Unterschrift / *Signature* / *Signature* CE-Officer

PREBENA
Wilfried Bornemann GmbH & Co. KG
Seestraße 20-26, D-63679 Schotten

Telefon: +49(0)6044 / 9601-0
Telefax: +49(0)6044 / 9601-820

Email: Info@PREBENA.DE
HTTP://WWW.PREBENA.DE

PREBENA
Wilfried Bornemann GmbH & Co. KG
BEFESTIGUNGSTECHNIK – FASTENING TECHNOLOGY

Ersatzteilliste Nr.:
Sparepart list no.: **47400008**
Liste de pièces no.:

Bezeichnung der Maschine: **Eintreibgerät**
schweres Klammergerät

Description of machine: Fastener Driving Tool
heavy duty stapler

Dénomination de la machine: Machine à enfoncer la fixation
agrafeuse lourde

Maschinen Typ:
Machine type
Modèle de la machine: **Slider 4C-L50**

TECHNISCHE DATEN

Maße L x B x H
455 x 335 x 455 mm
Gewicht
9 kg
Arbeitsdruck
5 - 8 bar
max. Betriebsdruck 8.30 bar
Eintreibgegenstand
PREBENA – Heftklammer
Type L19-L50
Abmessungen
- Draht 1.39 x 1.58 mm
- Kaliber innen 7.8 mm
- Kaliber außen 10.70 mm

Luftverbrauch
1.72 l/Eintreibvorgang bei 7 bar
Geräuschkennwerte (nach EN 12549)
LWA,1s = 94.2 dB
LpA,1s = 85.1 dB
LpC,peak = <130 dB
Vibrationskennwert 2.63 m/s²
Unsicherheit 1.31 m/s²
(nach ISO 8662-11)
Auslösesystem
Einzelauslösung
Wegsteuerung
Magazinsystem
Oberlader - System
Verwendung in harte Oberflächen wie Stahl und Beton
nicht geeignet
Empfohlenes Schmiermittel
PREBENA Spezial-Nagler-Öl
Bestell-Nr.: 200.10

TECHNICAL DESCRIPTION

Dimensions L x W x H
455 x 335 x 455 mm
Weight
9 kg
Working pressure
72.5 – 116 psi
max. Operating pressure 120 psi
Fastener
PREBENA – stable
Type L19-L50
Dimensions
- Wire 1.39 x 1.58 mm
- Crown inside 7.8 mm
- Crown outside 10.70 mm

Air consumption
1.72 l/driving procedure at 101.5 psi
Noise characteristics (according to EN 12549)
LWA,1s = 94.2 dB
LpA,1s = 85.1 dB
LpC,peak = <130 dB
Vibration value 2.63 m/s²
Uncertainty 1.31 m/s²
(according to ISO 8662-11)
Triggering system
Single-fire trigger
Distance control
Loading system
Top- loading system
Use in hard surfaces such as steel and concrete
not suitable
Lubricant recommended
PREBENA Special Nailer Oil
Order no.: 200.10

DONNÉES TECHNIQUES

Dimensions L x L x H
455 x 335 x 455 mm
Poids
9 kg
Pression d´utilisation
5 – 8 bar
Pression de service max. 8.30 bar
Elemente de fixation
PREBENA - agrafe
Type L19-L50
Dimensions
- Fil 1.39 x 1.58 mm
- Largeur intérieur 7.8 mm
- Largeur extérieur 10.70 mm

Consommation d´air
1.72 l/processus d'opération à 7 bar
Caractéristiques Acoustiques (selon EN 12549)
LWA,1s = 94.2 dB
LpA,1s = 85.1 dB
LpC,peak = <130 dB
Caractéristique de Vibration 2.63 m/s²
Incertitude 1.31 m/s²
(selon ISO 8662-11)
Système de déclenchement
Déclenchement simple
Contrôle à distance
Système de chargeur
Système à chargeur supérieur
Utiliser sur des surfaces dures comme l'acier et le béton
ne convient pas
Lubrifiant recommandé
PREBENA Huile spéciale pour cloueurs
Ordre no.: 200.10

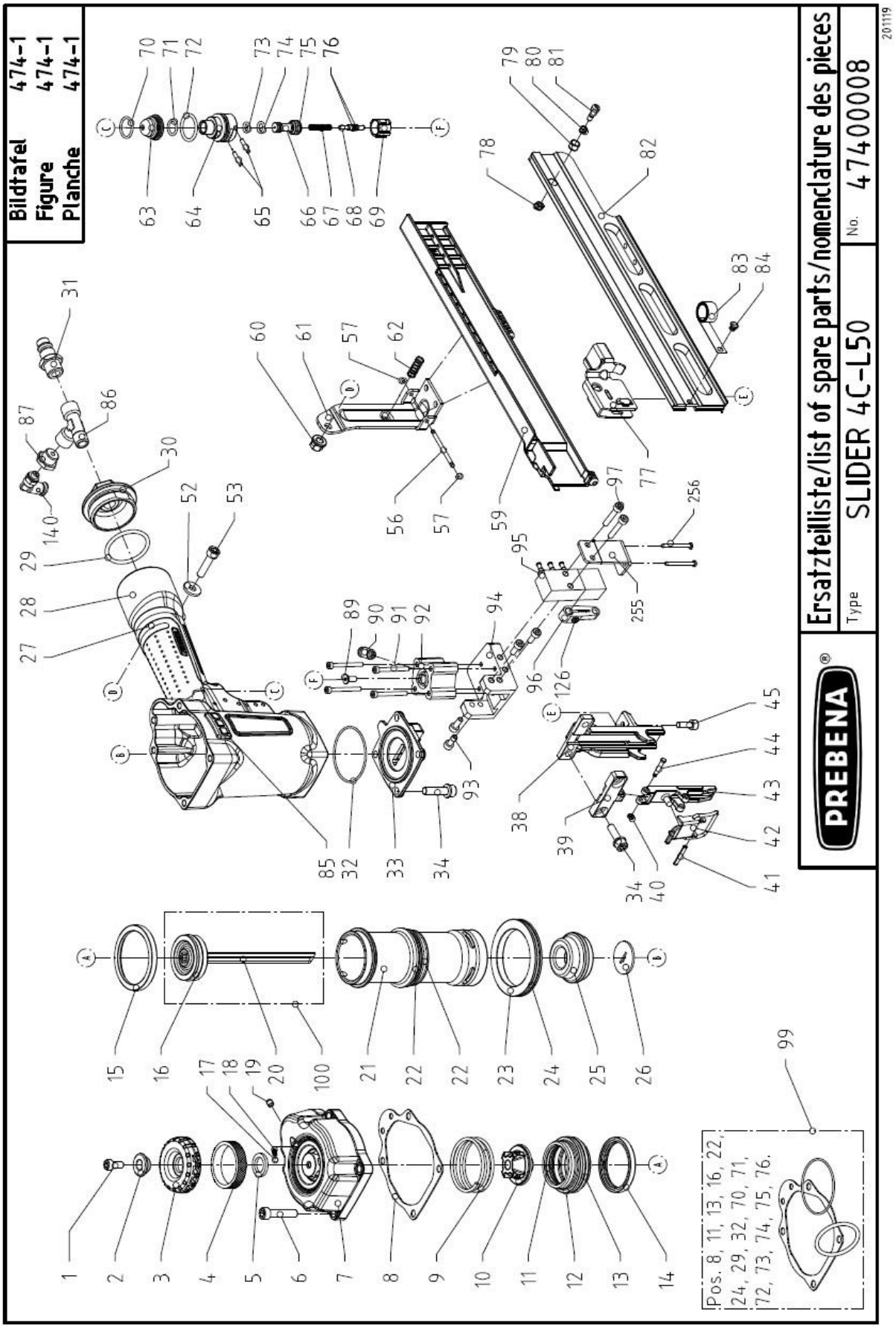
Bildtafel 474-1
Figure 474-1
Planche 474-1
Ersatzteilliste/list of spare parts/nomenclature des pieces
PREBENA®
Type SLIDER 4C-L50
No. 47400008
201119
Pos. 8, 11, 13, 16, 22, 24, 29, 32, 70, 71, 72, 73, 74, 75, 76.

50					
49					
48					
47					
46					
45	99306518	1	Zylinderschraube	screw	vis
44	44032801	1	Achse, Abdeckplatte	axle, cover plate	axe, plaque frontale
43	44001301	1	Abdeckplatte	cover plate	plaque de frontale
42	53919801	1	Spannverschluß	closure unit	unité de fermeture
41	98903404	1	Spannstift	spring pin	goupille élasique
40	52027701	1	Befestigungsring	PU-ring	PU-anneau
39	44001801	1	Distanzplatte	distance plate	plaque de distance
38	44001701	1	Werkzeugplatte	tool plate	plaque d'outil
37					
36					
35					
34	99306718	6	Zylinderschraube	screw	vis
33	44012001	1	Gehäuseboden	base, gun body	fond de corps
32	99935101	1	O-Ring	o-ring	joint torique
31	98800101	1	Einstecknippel	nipple	raccord à vis
30	98869801	1	Reduzierung	reducer	adapter
29	99929901	1	O-Ring	o-ring	joint torique
28	42902701	1	Gehäuse	gun body	corps
27	43038602	1	Gummiabdeckung, Griff	rubber cover, handle	couverture de caoutchouc
26	44011201	1	Treiberführung	driver guide	guidage de couteau
25	44001001	1	Puffer	bumper	amortisseur
24	99931901	1	O-Ring	o-ring	joint torique
23	44011702	1	Distanzring	distance ring	anneau de distance
22	99931701	2	O-Ring	o-ring	joint torique
21	44000901	1	Zylinder	cylinder	cylindre
20	44000801	1	Treiber (mit Kolben)	driver (incl. piston)	couteau (incl. piston)
19	99302003	1	Gewindestift	set screw	vis sans tête
18	99608601	1	Druckfeder	spring	ressort
17	52920601	1	Verschlusskugel	ball	boule
16	99935001	1	O-Ring	o-ring	joint torique
15	44000601	1	Haltering	holding ring	retenue
14	40920801	1	Stützring	support ring	anneau d'appui
13	99926801	1	O-Ring	o-ring	joint torique
12	44000501	1	Kopfventil	head valve	soupape de têtière
11	99926701	1	O-Ring	o-ring	joint torique
10	44003201	1	Federlager	spring support	support de ressort
9	99621301	1	Druckfeder	spring	ressort
8	99710701	1	Kopfdichtung	head sealing	joint de têtière
7	44000101	1	Kopfplatte	head plate	capuchon
6	99307002	4	Zylinderschraube	screw	vis
5	99801401	1	Dichtring	seal ring	joint plate
4	51400201	1	Schalldämpfer	exhaust silencer	silencieux
3	53607201	1	Schalldämpfer-Abdeckplatte	cover plate, exhaust silencer	plaque de silencieux
2	52915701	1	Distanzscheibe	distance disk	disque de distance
1	99303802	1	Zylinderschraube	screw	vis
Pos.	ET-Nr.	Menge	Beschreibung	description	dénomination

256	99300147	2	Linsenkopfschraube	screw	vis
255	42934301	1	Sicherungsblech Ventil	security sheet	fiche de sécurité
140	98880801	1	Winkel-Steckanschluss	elbow plug-in connector	coude plug-in connecteur
126	99300502	1	Zylinderschraube	screw	vis
100	44005501	1	Treiber komplett	driver complete	couteau complete
99	44039401	1	Dichtungssatz	seal kit	joints kit
97	99302402	2	Zylinderschraube	screw	vis
96	42939801	1	Sperrhebel, Auslösesystem	stopper, triggering system	levier d'arrêt, système de chargeur
95	98881201	1	Schwenkhebelventil	valve	soupape
94	42941102	1	Zylinderaufnahme 4C	cylinder holder 4C	support de cylindre 4C
93	99301802	4	Zylinderschraube	screw	vis
92	98884501	1	Zylinder	cylinder	cylindre
91	99301302	4	Zylinderschraube	screw	vis
90	98878301	1	Steckverschraubung	push-in pitting	enfoncer raccord
89	99308507	1	Senkschraube	screw	vis
87	98800401	1	Reduziernippel	reducing	réduire
86	98880901	1	T-Stück	t-piece	t-pièce
85	42027201	2	Schutz	protection	protection
84	53920701	1	Befestigungsbolzen	fastening pin	goupille de fixation
83	99402901	1	Rollenfeder	roll spring	ressort
82	47401901	1	Magazin	magazine	magasin
81	44015601	1	Arretierbolzen	locking-bolt	boulon d'arrêt
80	99604401	1	Druckfeder	spring	ressort
79	53905701	1	Futterring	distance ring	anneau
78	99200209	1	Sicherungsmutter	self-locking nut	écrou de sécurité
77	47402301	1	Vorschieber	pusher	chariot d'avancement
76	99924501	2	O-Ring	o-ring	joint torique
75	99906001	1	O-Ring	o-ring	joint torique
74	99924701	1	O-Ring	o-ring	joint torique
73	99905901	1	O-Ring	o-ring	joint torique
72	99906201	1	O-Ring	o-ring	joint torique
71	99924601	1	O-Ring	o-ring	joint torique
70	99924401	1	O-Ring	o-ring	joint torique
69	81503601	1	Ventilstifftführung	valve pin guide	guidage à goupille de soupape
68	80703501	1	Ventilstift	valve pin	goupille de soupape
67	99619901	1	Druckfeder	spring	ressort
66	81503301	1	Ventilstange	valve tube	tige de soupape
65	98902306	2	Zylinderstift	parallel pin	goupille cylindrique
64	81503401	1	Ventilbuchse	valve sleeve	douille de soupape
63	81510101	1	Ventilstangenführung	valve tube guide	guidage à tige de soupape
62	99612701	1	Druckfeder	spring	ressort
61	44004001	1	Magazinhalter	holder, magazine	fixation de magasin
60	70511401	1	Mutter	nut	écrou
59	42912601	1	Magazinabdeckung	magazine cover	couverture de magasin
57	99901901	2	O-Ring	o-ring	joint torique
56	52122201	1	Achse, Magazinabdeckung	bolt, magazine cover	axe, couverture de magasin
54					
53	99306902	1	Zylinderschraube	screw	vis
52	99100303	1	Scheibe	washer	rondelle
51					
Pos.	ET-Nr.	Menge	Beschreibung	description	dénomination

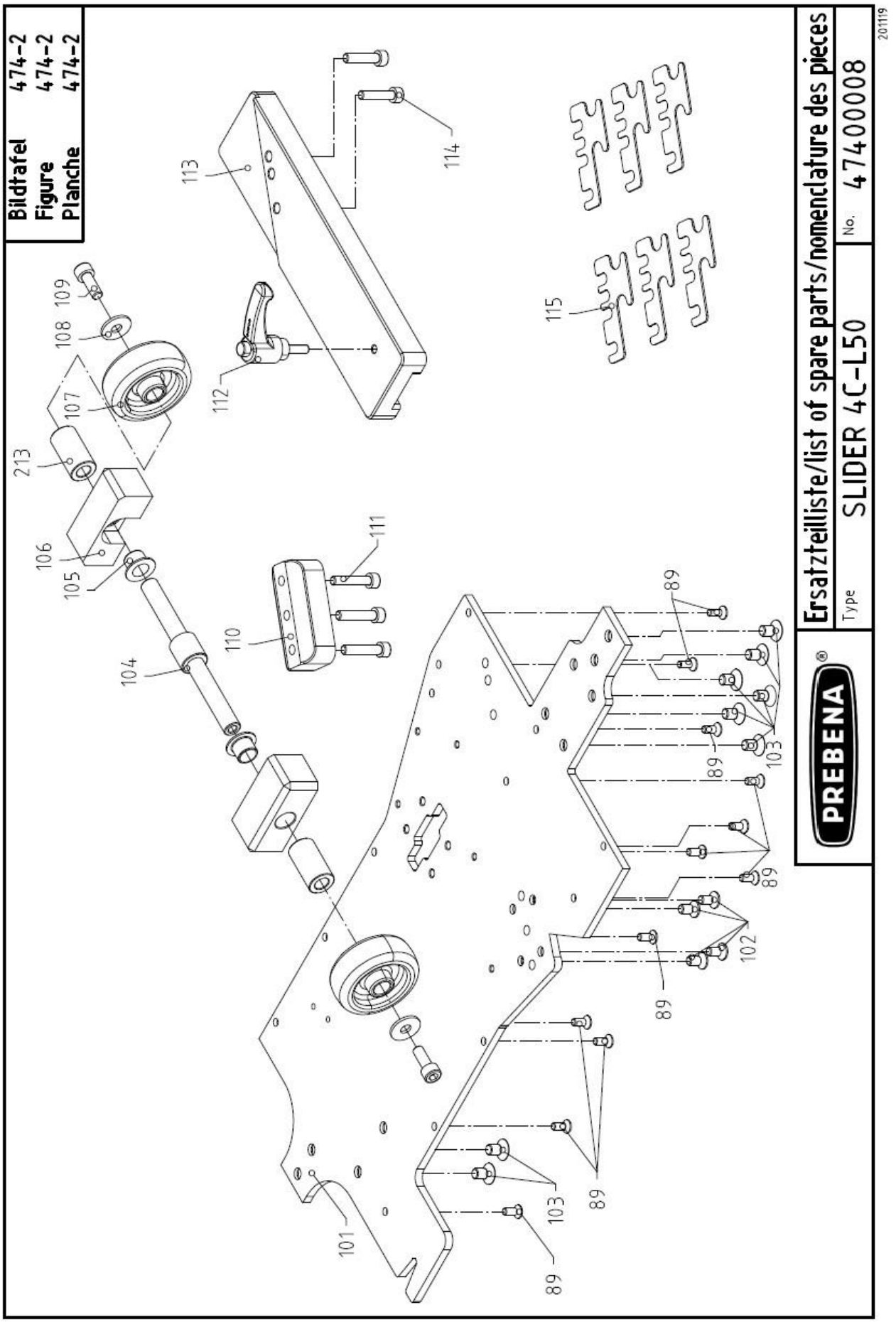
Bildtafel 474-2
Figure 474-2
Planche 474-2
PREBENA®
Ersatzteilliste/list of spare parts/nomenclature des pieces
Type SLIDER 4C-L50
No. 47400008
201119
101
102
103
104
105
106
107
108
109
110
111
112
113
114
115
213
89

Pos.	ET-Nr.	Menge	Beschreibung	description	dénomination
213	46949701	2	Distanzhülse, Achse	distance sleeve	douille de distance
115	42936201	6	Unterlegplatte	plate	plaque
114	99304302	2	Zylinderschraube	screw	vis
113	42908802	1	Anschlagführung	stop guide	guide d'arrêt
112	98306201	1	Klemmhebel	clamping level	le levier de serrage
111	99304402	3	Zylinderschraube	screw	vis
110	42912803	1	Magazinhalter, vorne	magazine seat	fixation de magasin
109	99306502	2	Zylinderschraube	screw	vis
108	99100408	2	Scheibe	washer	rondelle
107	42946502	2	Laufrad, klein	wheel, small	roue, petite
106	42922103	2	Lagerklotz, vorne	mounting, front	support, devant
105	98298101	2	Gleitbuchse	slide bushing	glisser bague
104	46925701	1	Achse, vorne	bolt, front	axe, devant
89	99308507	12	Senkschraube	screw	vis
103	99301207	8	Senkschraube	screw	vis
102	99300207	4	Senkschraube	screw	vis
101	42908103	1	Aufnahmeplatte	receiving plate	plaque de réception
Pos.	ET-Nr.	Menge	Beschreibung	description	dénomination

Pos.	ET-Nr.	Menge	Beschreibung	description	dénomination

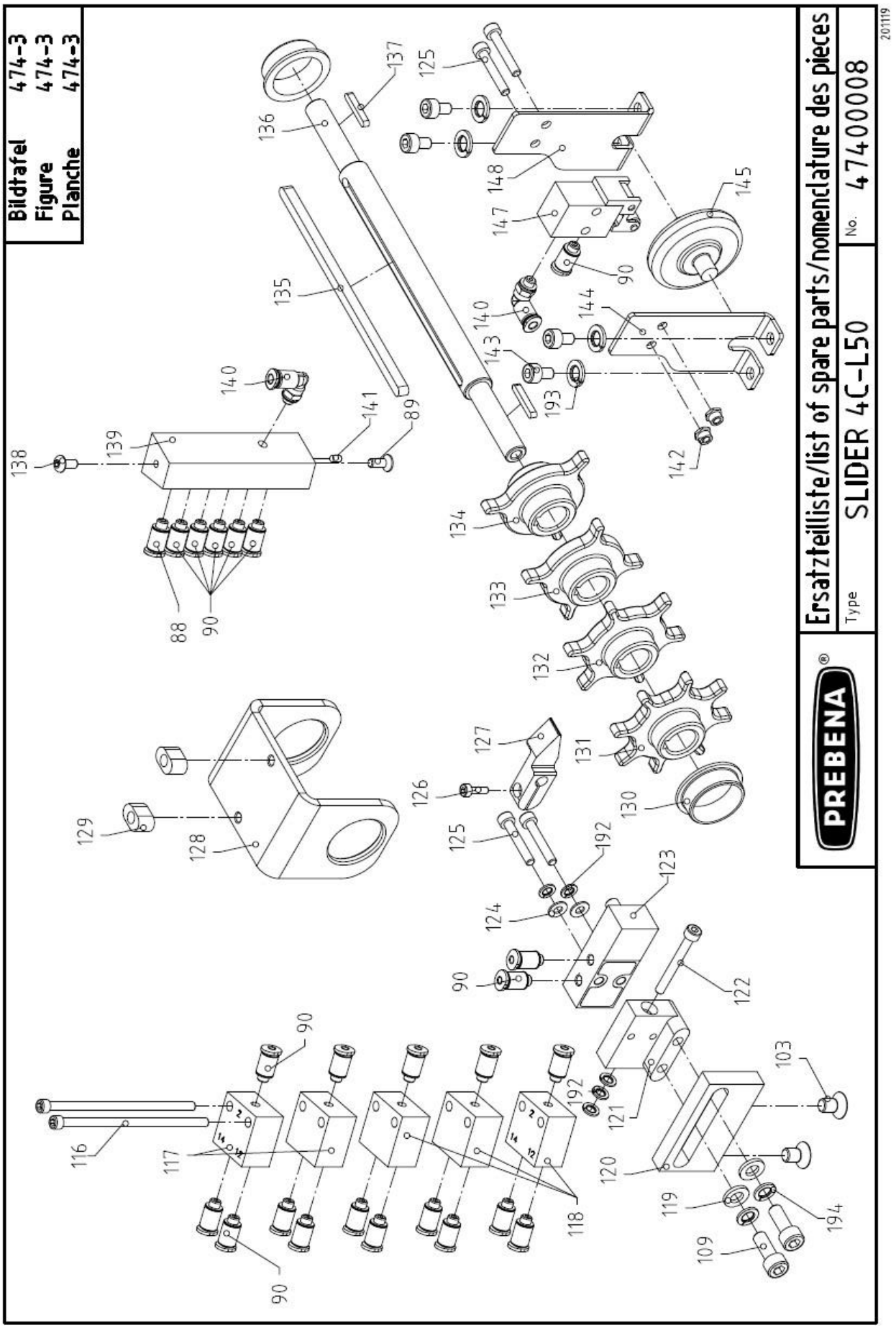
Bildtafel 474-3
Figure 474-3
Planche 474-3
PREBENA®
Ersatzteilliste/list of spare parts/nomenclature des pieces
Type SLIDER 4C-L50
No. 47400008
201119

Pos.	ET-Nr.	Menge	Beschreibung	description	dénomination
194	99100405	2	Federring	spring washer	rondelle grower
193	99100305	4	Federring	spring washer	rondelle grower
192	99100205	5	Federring	spring washer	rondelle grower
148	42924801	1	Halter, Schutz links	holder, protection left	fixation, protection gauche
147	98880001	1	Rollenhebelventil	valve	soupape
145	42916502	1	Rolle	roller	rôle
144	42924901	1	Halter, Schutz rechts	holder, protection right	fixation, protection droit
143	99303602	4	Zylinderschraube	screw	vis
142	99200209	2	Sicherungsmutter	self-locking nut	écrou de sécurité
141	99300404	1	Gewindestift	grub screw	vis sans tête
140	98880801	2	Winkel-Steckanschluss	elbow plug-in connector	coude plug-in connecteur
139	42927001	1	Verteiler	distributor	distributeur
138	99301008	1	Linsenkopfschraube	screw	vis
137	98408801	2	Passfeder	feather key	clavette
136	42901603	1	Achse, Auslösehebel	bolt, trigger	axa, levier de détente
135	98408901	1	Passfeder	feather key	clavette
134	42946902	1	Zahnradhülse 110	gear wheel sleeve 110	manchon de la roue dentée 110
133	42946802	1	Zahnradhülse 80	gear wheel sleeve 80	manchon de la roue dentée 80
132	42946703	1	Zahnradhülse 60	gear wheel sleeve 60	manchon de la roue dentée 60
131	42946602	1	Zahnradhülse 40	gear wheel sleeve 40	manchon de la roue dentée 40
130	98263701	2	Gleitbuchse	slide bushing	glisser bague
129	42904401	2	Distanzstück	distance part	piece distance
128	42910303	1	Schieber	slide	charguer
127	42905401	1	Auslösehebel	trigger	levier de détente
126	99300502	1	Zylinderschraube	screw	vis
125	99302502	2	Zylinderschraube	screw	vis
124	99100201	2	Scheibe	washer	disque
123	42979701	1	Schwenkhebelventil	valve	soupape
122	99302702	1	Zylinderschraube	screw	vis
121	42909102	1	Ventilaufnahme	valve seat	siège de soupape
120	42917702	1	Halteplatte	plate	plaque de fixation
119	99100401	2	Scheibe	washer	disque
118	98881601	3	ODER-Ventil	or-valve	soupape-OU
117	98881501	2	UND-Ventil	and-valve	soupape-ET
116	99335802	2	Zylinderschraube	screw	vis
109	99306502	2	Zylinderschraube	screw	vis
103	99301207	2	Senkschraube	screw	vis
90	98878301	23	Steckverschraubung	push-in pitting	enfoncer raccord
89	99308507	1	Senkschraube	screw	vis
88	98876201	1	Steckverschraubung	push-in pitting	enfoncer raccord

Pos.	ET-Nr.	Menge	Beschreibung	description	dénomination

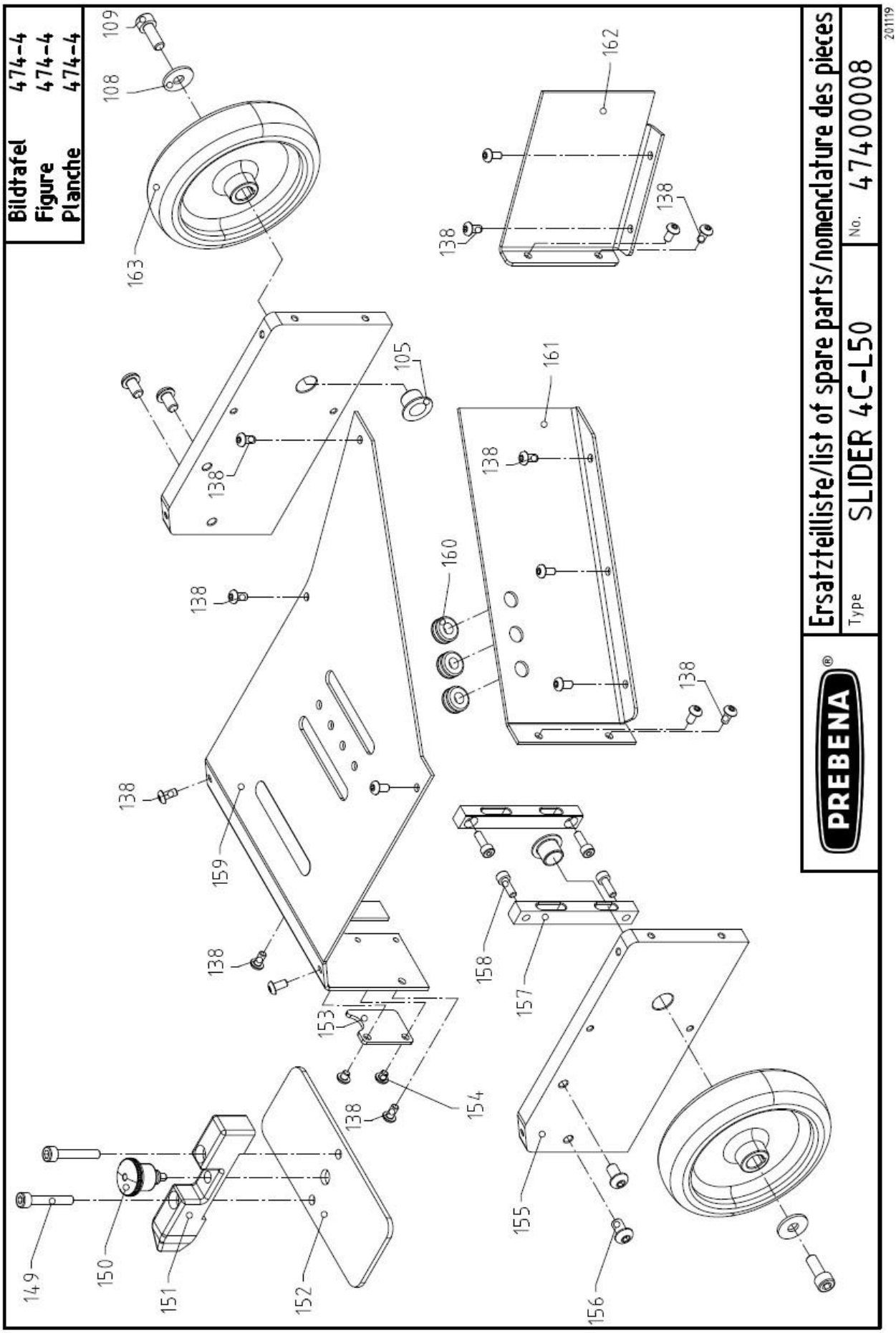
Bildtafel 474-4
Figure 474-4
Planche 474-4
PREBENA®
Ersatzteilliste/list of spare parts/nomenclature des pieces
Type SLIDER 4C-L50
No. 47400008
201119
109
108
163
162
138
105
161
160
159
158
157
153
154
155
156
149
150
151
152

Pos.	ET-Nr.	Menge	Beschreibung	description	dénomination
163	42946401	2	Laufrad, groß	wheel, big	roue, grand
162	42919102	1	Verbindungsplatte	link	raccord
161	42933504	1	Zwischenplatte	fix-plate	couche
160	90506201	3	HG-Durchführung	grommet	grommet
159	42945803	1	Abdeckblech, Ventile	cover	couverture
158	99301902	4	Zylinderschraube	screw	vis
157	42902901	2	Führungsklotz	guide block	bloc de guidage
156	99303208	4	Linsenkopfschraube	screw	vis
155	42937403	2	Lagerklotz, hinten	mounting, rear	support, derrière
154	99300808	2	Linsenkopfschraube	screw	vis
153	42945701	1	Abdeckung	cover	couverture
152	42928702	1	Abdeckung, Verstellung	cover	couverture
151	42944103	1	Verstellknopf	adjusting button	bouton de réglage
150	98305301	1	Mini-Raster	notch	cliquet
149	99304502	2	Zylinderschraube	screw	vis
138	99301008	16	Linsenkopfschraube	screw	vis
109	99306502	2	Zylinderschraube	screw	vis
108	99100408	2	Scheibe	washer	rondelle
105	98298101	2	Gleitbuchse	bush	buisson

Pos.	ET-Nr.	Menge	Beschreibung	description	dénomination

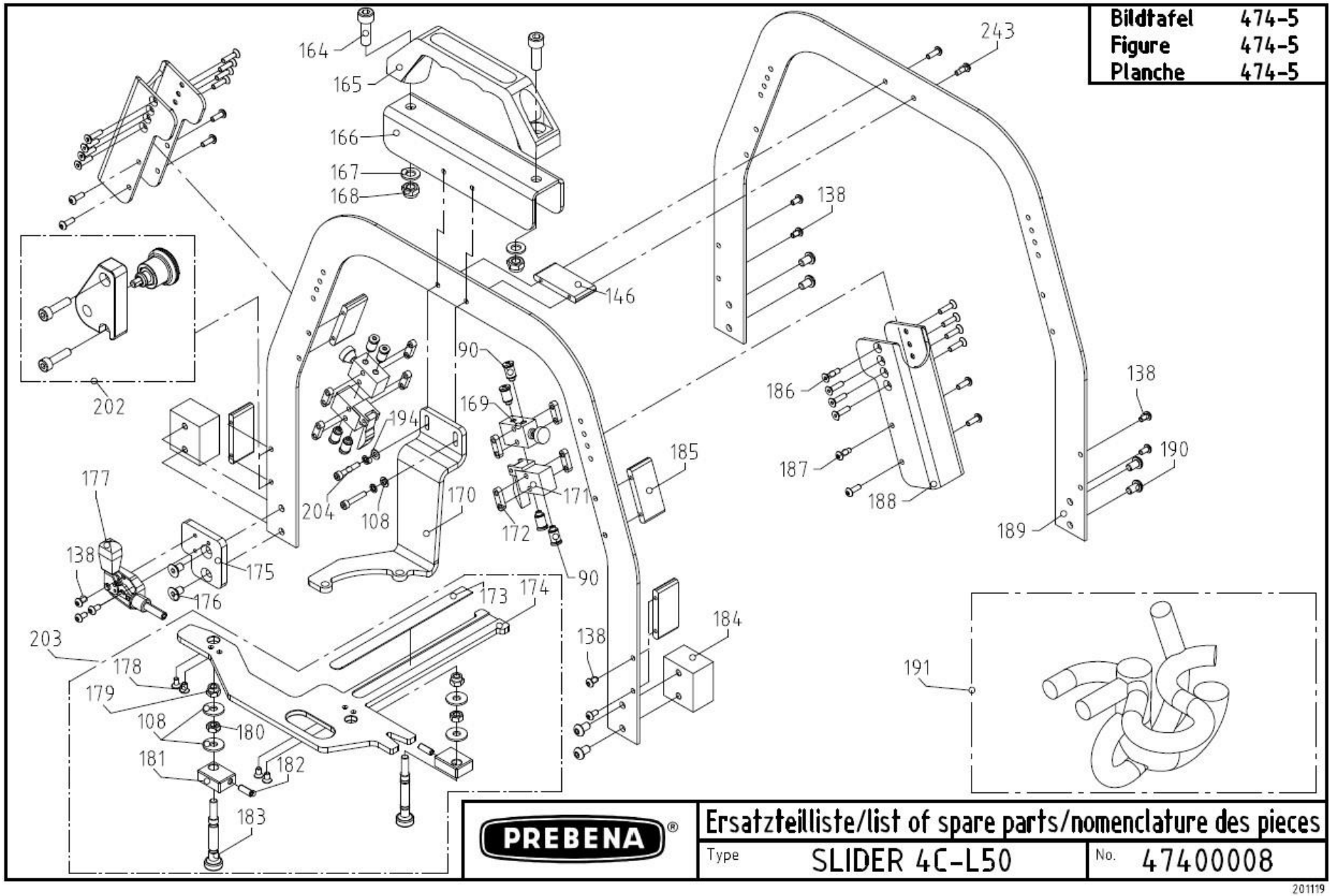
Bildtafel 474-5
Figure 474-5
Planche 474-5
PREBENA
Ersatzteilliste/list of spare parts/nomenclature des pieces
Type SLIDER 4C-L50
No. 47400008
201119

Pos.	ET-Nr.	Menge	Beschreibung	description	dénomination
243	99303408	1	Linsenkopfschraube	screw	vis
204	99306802	2	Zylinderschraube	screw	vis
203	42950701	1	Parallelanschlag, komplett	parallel guide, complete	butée parallèle, complet
202	51943101	1	Zusatzverschluss, komplett	additional lock	verrou supplémentaire
194	99100405	2	Federring	spring washer	rondelle grower
191	98886001	1	Schlauchset	hose kit	kit de tuyau
190	99302308	6	Linsenkopfschraube	screw	vis
189	42936703	2	Handgriff, Bügel	handle, bow	poignée, d'arc
188	42919004	2	Handgriff	handle	poignée
187	99301208	10	Linsenkopfschraube	screw	vis
186	99308807	16	Senkschraube	screw	vis
185	42926302	4	Befestigung, vorne	fastening, ahead	fixation, devant
184	42937802	2	Befestigung	fastening	fixation
183	42932103	2	Anschlag, Stift	stop, pin	arrêt, goupille
182	98306101	2	Druckstück	thrust piece	pièce de poussée
181	42940702	2	Führungsaufnahme	guidance holder	support de guidage
180	99200501	2	Mutter	nut	écrou
179	99200202	2	Sicherungsmutter	self-locking nut	écrou de sécurité
178	99308407	4	Senkschraube	screw	vis
177	98306001	1	Schubstangen-Spanner	horizontal toggle clamp	crampon articulé horizontal
176	99300407	2	Senkschraube	screw	vis
175	42908502	1	Distanzplatte	distance plate	plague de distance
174	42908904	1	Anschlag	stop	arrêt
173	42933901	1	Maßstab	scale	échelle
172	42946202	8	Verlängerung	extension	rallonge
171	98879901	2	Tasthebelventil	valve	soupape
170	42907903	1	Aufhängung 4C	suspension 4C	attache 4C
169	98879801	2	Tasterventil	valve	soupape
168	99200509	2	Sicherungsmutter	self-locking nut	écrou de sécurité
167	99100501	2	Scheibe	washer	disque
166	71501501	2	Abdeckung	cover	couverture
165	98305001	1	Bügelgriff	bow handle	poignée d'arc
164	99309402	2	Zylinderschraube	screw	vis
146	71501401	1	Befestigung, vorne	fastening, ahead	fixation, devant
138	99301008	9	Linsenkopfschraube	screw	vis
108	99100408	6	Scheibe	washer	disque
90	98878301	8	Steckverschraubung	push-in pitting	enfoncer raccord

Pos.	ET-Nr.	Menge	Beschreibung	description	dénomination

Bildtafel	474-6
Figure	474-6
Planche	474-6

195

PREBENA

199

40 60 80 110

196

198

200

PREBENA®
Seestraße 20-26
D-63679 Schotten
Ps max: 8,3 bar / 120 psi
Eintreibgerät
Fastener driving tool: SLIDER 4C-L50
10,70 mm
L 19 - L 50
1,39 x 1,58 mm
Serial-No.: XXXXXX

197

201

PREBENA®

Ersatzteilliste/list of spare parts/nomenclature des pieces

Type	SLIDER 4C-L50	No.	47400008

201119

PREBENA®

Pos.	ET-Nr.	Menge	Beschreibung	description	dénomination
201	98669602	1	Verbotszeichen "Leiter/ Gerüst"	prohibition sign "ladder/scaffolding"	panneau d'interdiction"échelle/échafaudage"
200	98685302	1	Gebotszeichenleiste, senkrecht	mandatory signs	signes oligartores
199	98694201	1	Reliefgeprägtes Gel-Pad Prebena	gel-pad Prebena	gel-pad Prebena
198	97518101	1	Aufkleber "Made in Germany"	sticker "Made in Germany"	autocollant "Made in Germany"
197	97527502	1	Typenschild	type lable	sign de types
196	97517401	1	Aufkleber "Klammerabstände"	sticker "staple distances"	autocollant "espacements staple"
195	98682001	je 1	Kopfaufkleber links und rechts	head stickers left and right	autocollants de tête gauche et à droite

Pos.	ET-Nr.	Menge	Beschreibung	description	dénomination

PREBENA Wilfried Bornemann GmbH & CO. KG
Seestraße 20 – 26, 63679 Schotten, Germany
Tel.: +49 (0) 60 44 / 96 01-0, Fax: +49 (0) 60 44 / 96 01-820
info@prebena.com, www.prebena.de